NL

Spoel altijd voor de installatie van de kraan de waterleiding goed door om verontreiniging in de leiding weg te spoelen.

1

Plaats de kraan in/op het kraangat (maximale diameter 35mm).

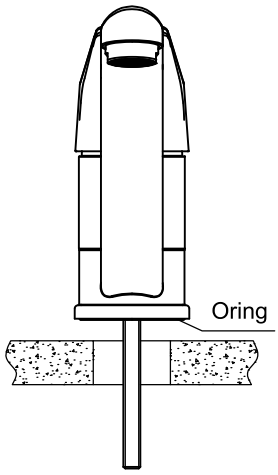

2

Monteer onder het werkblad het montagerubber, de montageplaat en de bevestigingsmoer. en draai de moer stevig vast.

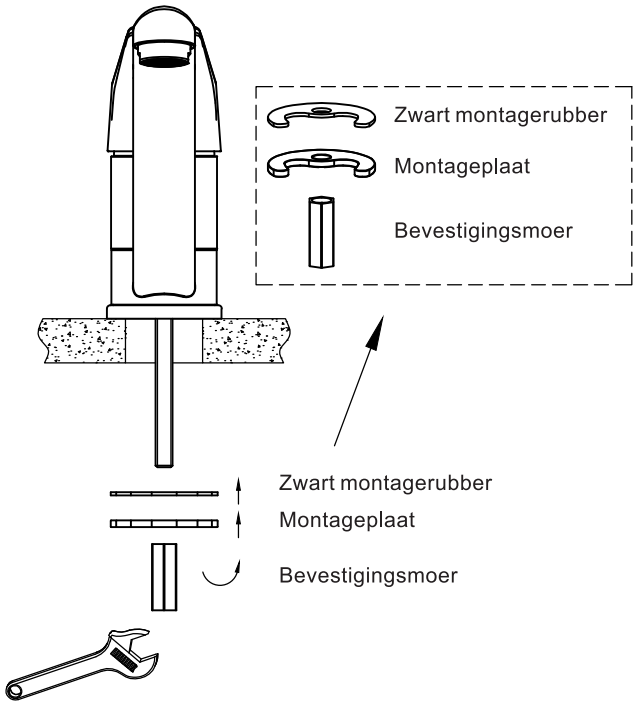

3

Draai de flexibele slangen voorzichtig handvast in de onderzijde van de kraan.
Llinks is voor warm water.
Rechs is voor koud water.

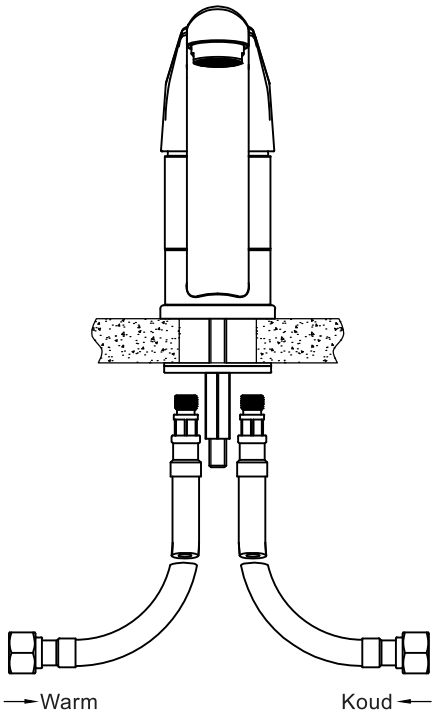

4

Installeer daarna beide flexibele slangen op de waterleiding (bij voorkeur op een filterstopkraan).

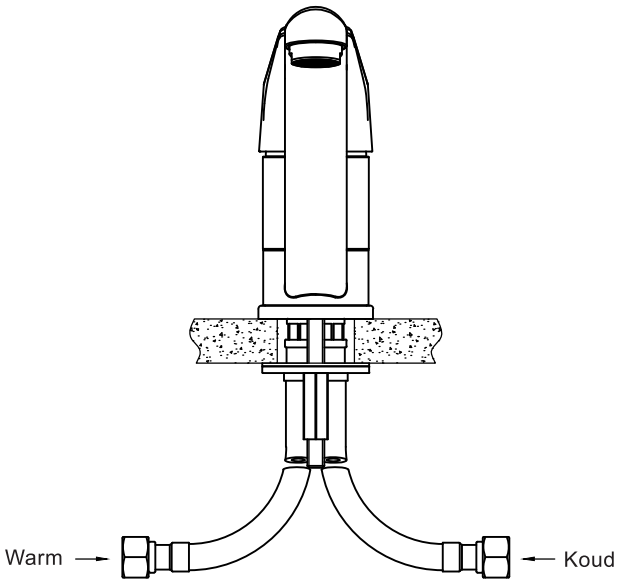

Beweeg de hendel op en neer en van links naar rechts om de koud en warm water stroom te controleren. Controleer ook rond en onder de kraan of er geen lekkage is ontstaan tijdens montage.

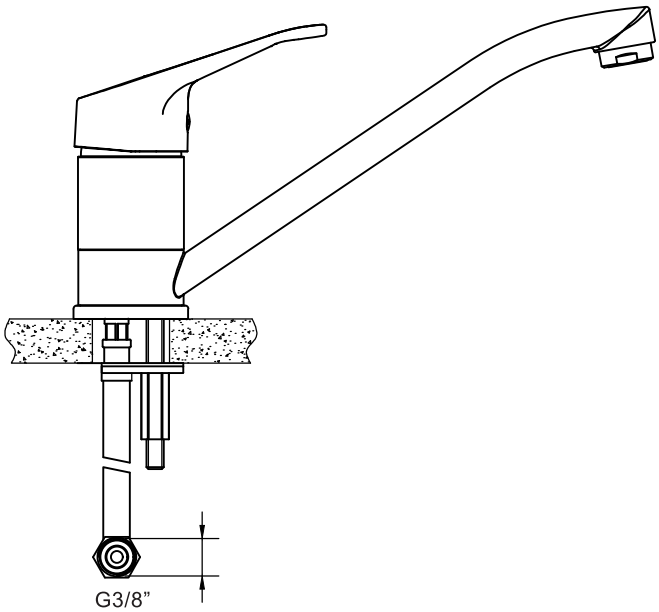

Maximale bladdikte: 35mm.

DE

Spülen Sie die Wasserleitungen vor der Installation des Wasserhahns immer gründlich durch, um eventuelle Verunreinigungen aus den Leitungen zu spülen.

1

Setzen Sie den Wasserhahn in/auf das Wasserhahnloch (maximaler Durchmesser 35 mm).

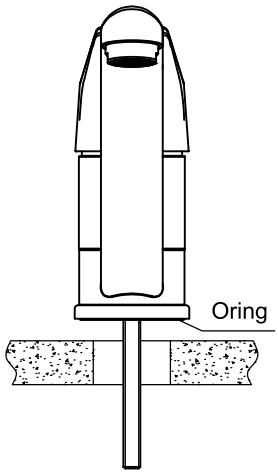

2

Montieren Sie das Montagegummiteil, die Montageplatte und die Befestigungsmutter unter der Arbeitsplatte und ziehen Sie die Mutter fest an.

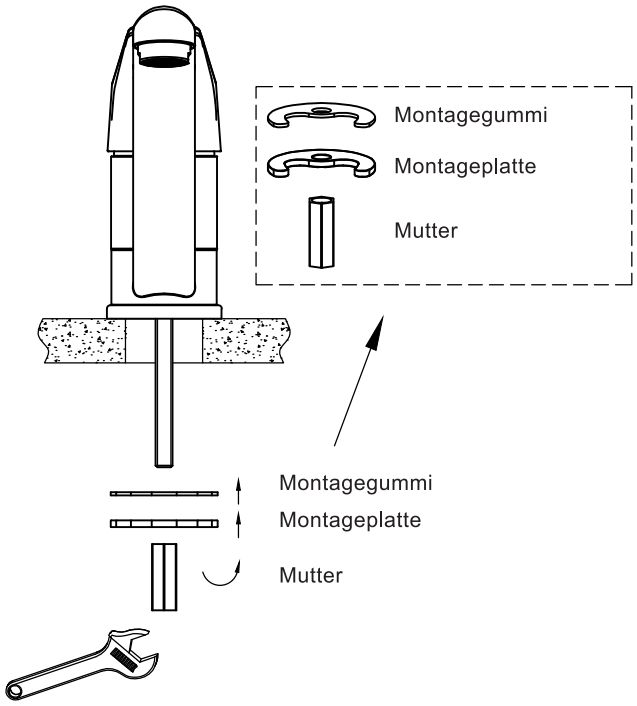

3

Schrauben Sie die flexiblen Schläuche vorsichtig handfest an die Unterseite des Wasserhahns. Links ist für Warmwasser, rechts für Kaltwasser.

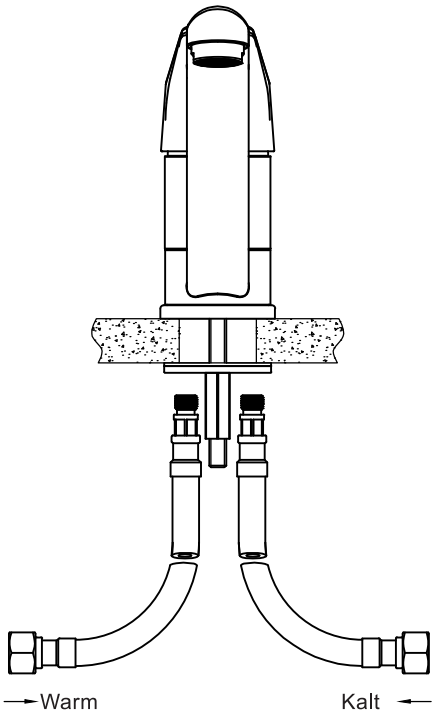

4

Installieren Sie anschließend beide flexiblen Schläuche am Wasserrohr (vorzugsweise an einem Eckventil mit Filter).

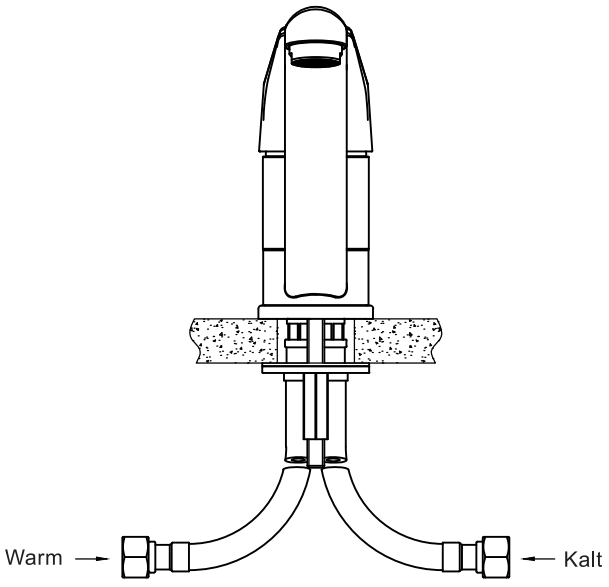

Bewegen Sie den Hebel auf und ab sowie von links nach rechts, um den Kalt- und Warmwasserdurchfluss zu prüfen. Kontrollieren Sie außerdem den Bereich um und unter dem Wasserhahn auf eventuelle Undichtigkeiten, die während der Installation entstanden sein könnten.

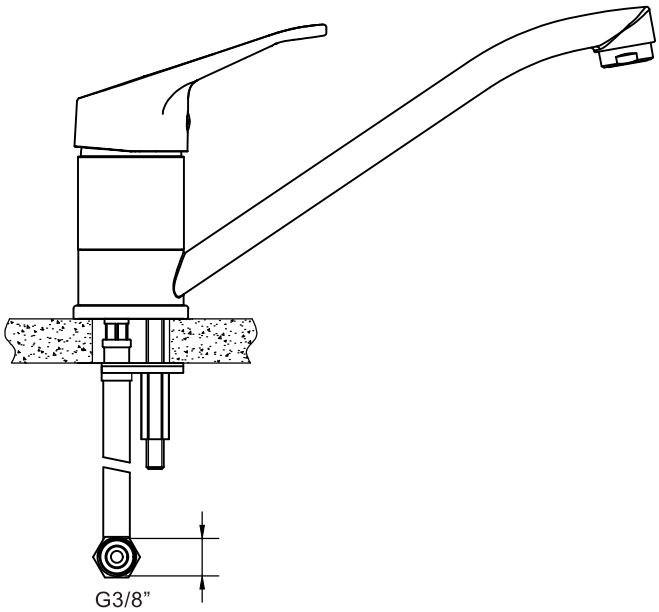

Maximale Arbeitsplattenstärke: 35 mm.